838RG120_omote_F	校正：小牧	校了日	
2022.05.11	制作：いすず_加藤	担当者	

UNION

KFS取付説明書

取説番号	838RG120

1．取付穴をあける。
錠本体の彫込み、及び取付穴を下図
切込型紙に従ってあけて下さい。

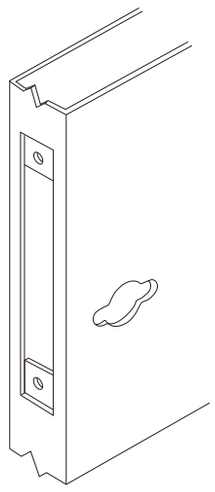

2．ケースを取り付けて下さい。
反対勝手の場合はラッチを反転させ
て下さい。

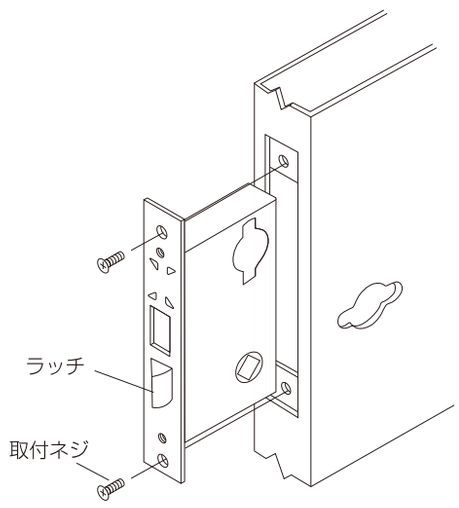

3．丸座又はエスカチオン（化粧座）を取り付ける。

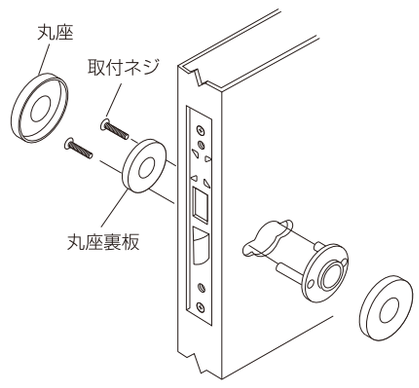

4．ノブを取り付ける。

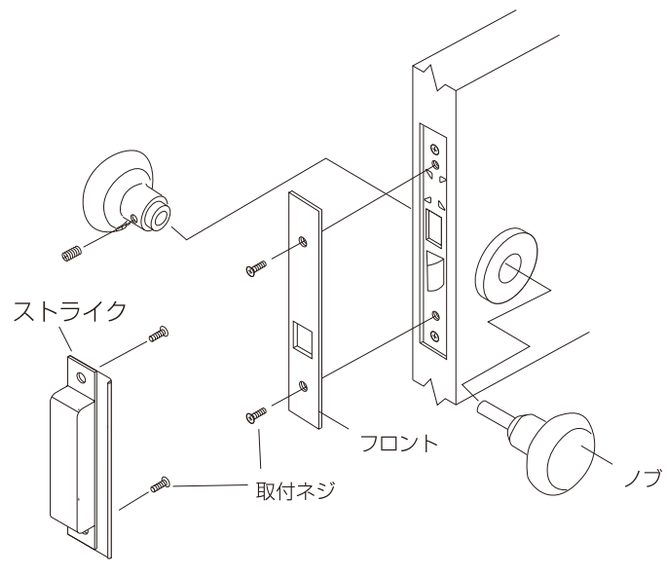

5．フロント、ストライクを取り付ける。
フロントをフロント裏板に取り付けて下さい。
ストライクは下図「ストライクの縁」の線を合わせて
扉枠を切込んで取付けて下さい。

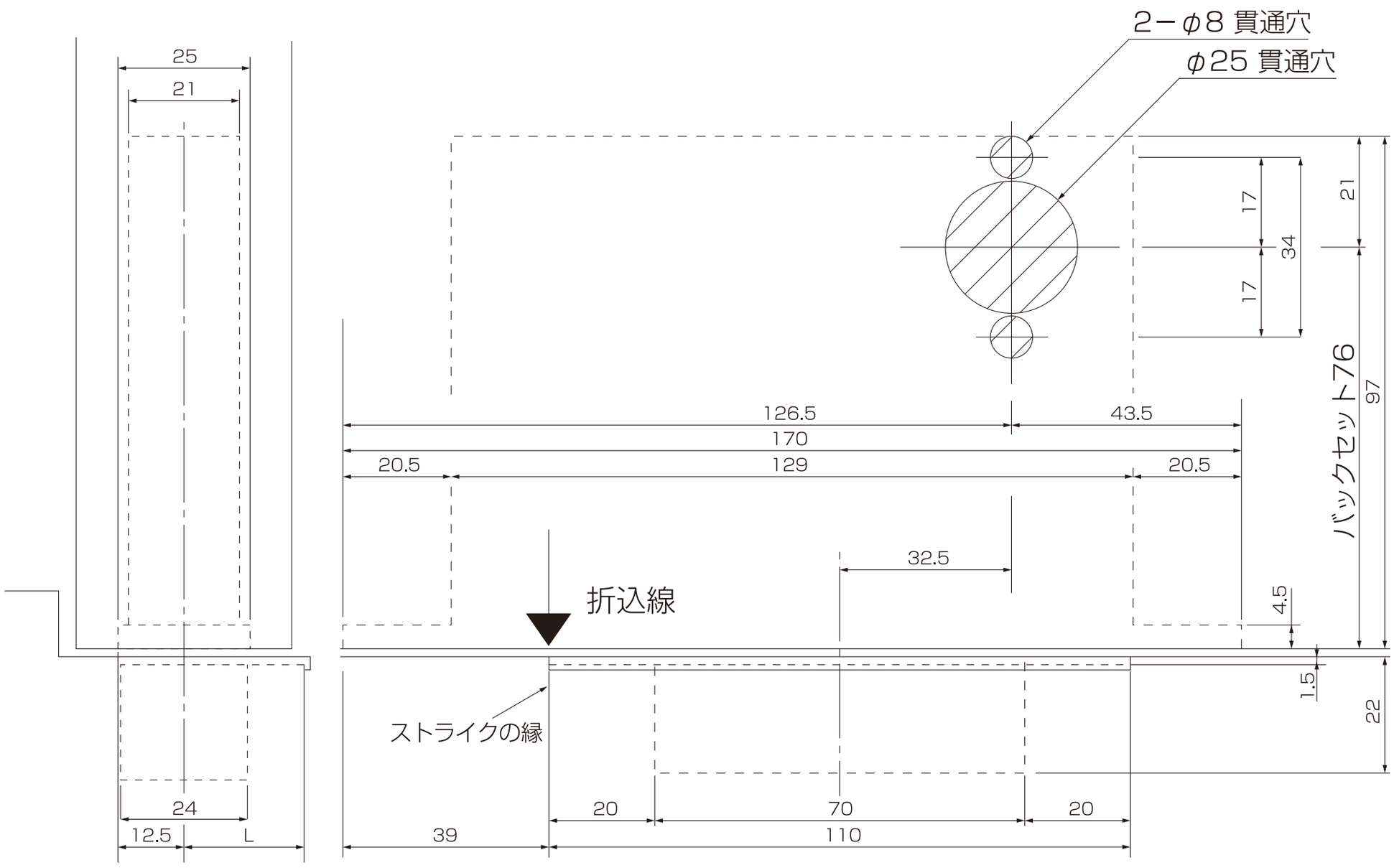

販売元 株式会社ユニオン
〒550-0015 大阪市西区南堀江2丁目13-22

製造元 美和ロック株式会社
〒105-8510 東京都港区芝3丁目1番12号
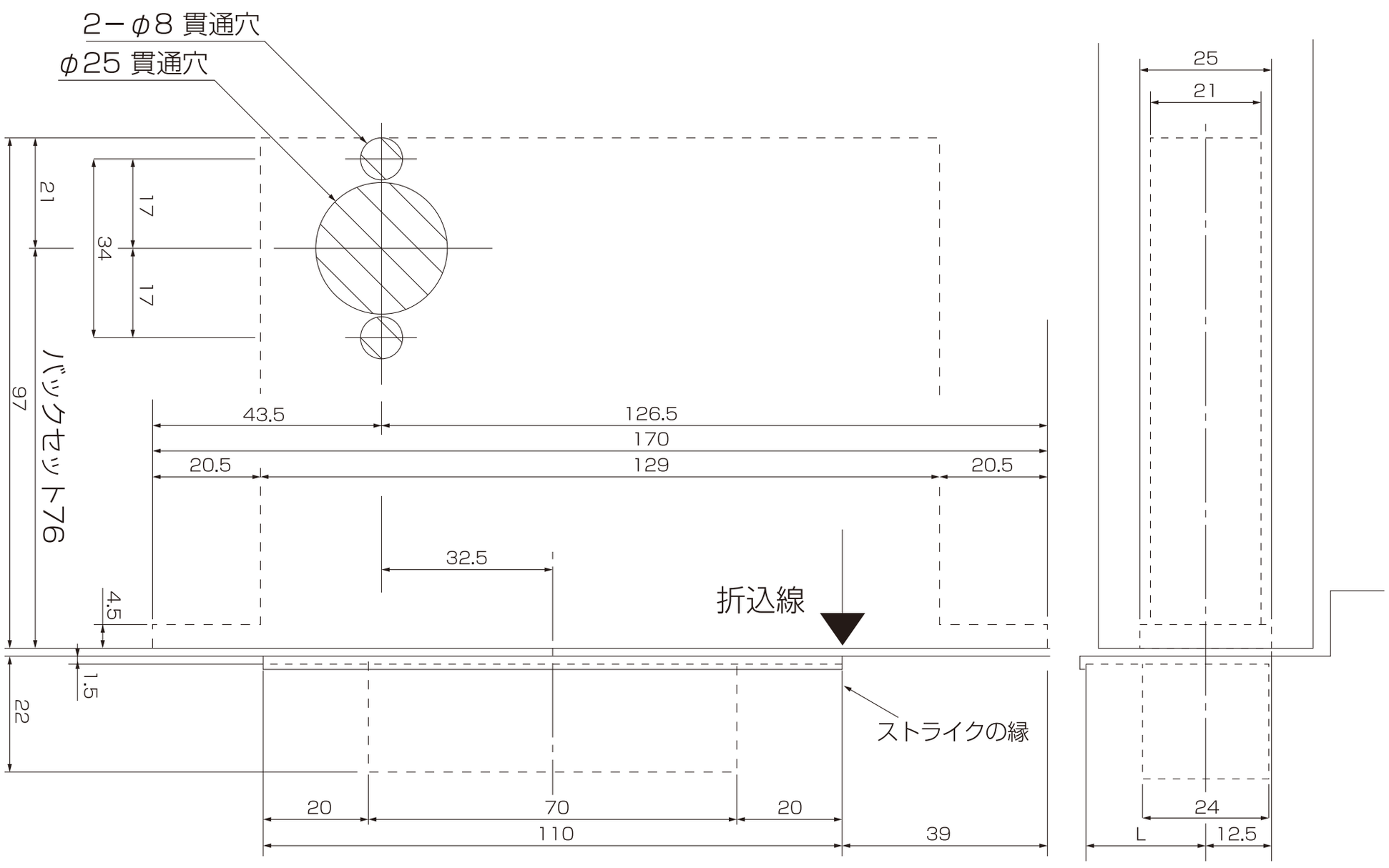
838RG120_ura_C	校正：小牧	校了日	
2022.04.28	制作：いすず_加藤	担当者